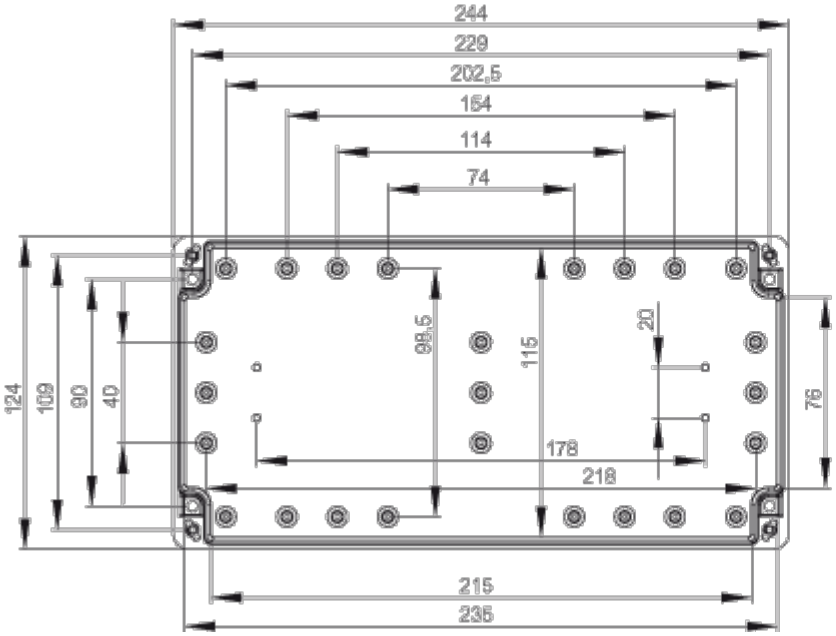
244
229
202,5
154
114
74
124
109
90
40
98,5
115
20
76
178
218
215
235

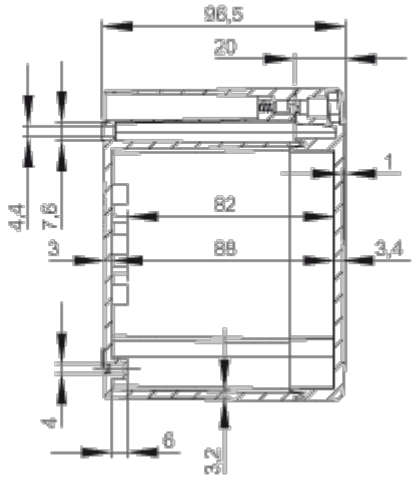
96,5
20
1
4,4
7,6
82
88
3,4
4
6
3,2

94
214